THE ROTATING COMPANY
MOTOREN FRANCOYS
PUMP FLEET SERVICES
RMEI - MCDM
WWW.THEROTATING.COMPANY
Full service for your rotating equipment
Assistance: +32(0)9/230.99.19

Drehstrom-Käfigläufer-Motoren

Maßbild

IM B35

IE3-Motoren Lagermotoren (ST)

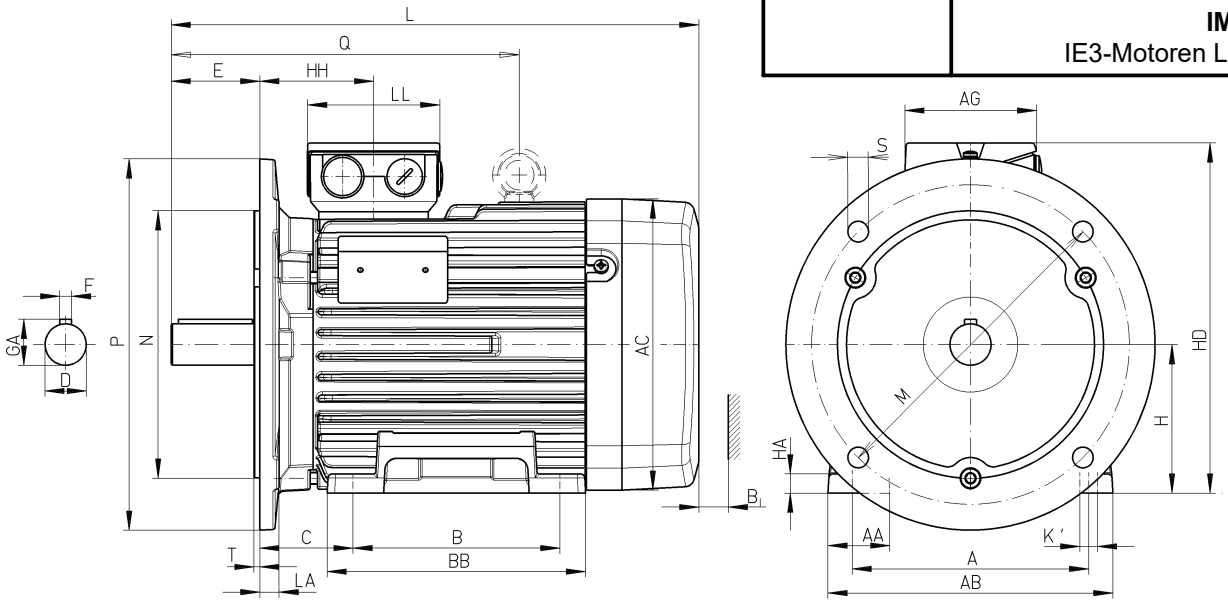

Typ IE3- ... ST	B	P	A	N_{j6}	HA	LA	D_{k6}	BB	M	AB	T	AC	$H_{-0.5}$	L	E	AA	HD	K'	S	GA	F	C	HH	Q	B_L	AG	LL
W41R 56 G2	71	120	90	80	7	9	9	86	100	110	3	109	56	199	20	18	154	6	7	10,2	3	59	81	---	14	92	92
W42R 63 KY2	80	140	100	95	10		11	100	115	128			63	179	23	28	161	8	9	12,5	4	40	58				
W41R 63 G2/K4/G4/G6					7,5	11		95		120		124		231		21	167	7				73	94				
W42R 71 K2	90	160	112	110	11		14	116	130	138	3,5		71	206	30	32	175	8		16	5	45	61				
W41R 71 GY2/K4/GY4/K6/G6					8			114		135		139		268		23	182	7				75	97		16		
W42R 80 K2	100	200	125	130	12	12	19	125	165	168			80	249	40	38	191	10	11	21,5	6	50	67				
W41R 80 GY2/K4/K6					9					152		157		265		27	200						70				
W41R 80 G4/G6								147						287										209			
W42R 90 S2			140		14		24	130		178			90	297	50	40	210			27	8	56		219			
W41R 90 LY2	125				10,5			155				177		360			217						114	262	18		
W41R 90 SY4/SY6	100							130						360													
W41R 90 L6	125							155						390													
W41R 90 LX4														415													
W41R 100 LY2	140	250	160	180	13	13	28	175	215	193	4	196	100	357	60	42	236	12	14	31		63	77	236	20		
W41R 100 LX6														391													
W41R 100 L4														421													
W41R 100 LZ4														461													
W41R 112 MY2			190		18			180		225			112	391		52	248					70					
W41R 112 MV6														421													
W41R 112 MW4					15	12		172		226	3,5	216		457		45	287						107	271	35	157	147
W41R 132 S2T		300	216	230	19	13	38	180	265	256	4	196	132	460	80	52				41	10	89	105	275	20	104	112
W4_R 132 SX2/SY4/S6					16	12					3,5	216		527		50	307						107	316	35	157	147

	Datum	Name
Bearb.	19.03.2024	Kolbe
Geprüft		
Bestät.		
Ers.f.		

Zust.	Mitteilung	Datum	Name
		19.03.2024	Kolbe

VEM motors GmbH
Werk Zwickau

Für diese "Technische Unterlage" behalten wir uns alle Rechte vor. Sie darf weder kopiert noch verkauft oder dritten Personen zugänglich gemacht werden. Zuwiderhandlungen können zivilrechtliche und strafrechtliche Folgen haben.

CAD - Zeichnung manuelle Änderung nicht zulässig!