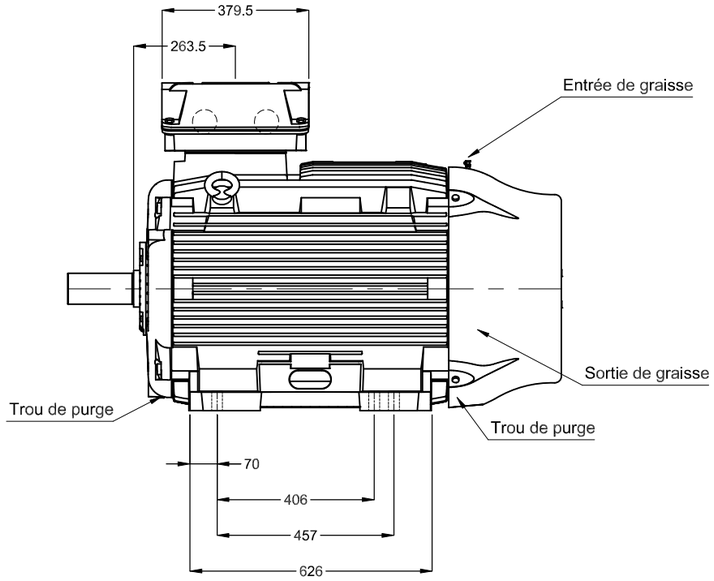

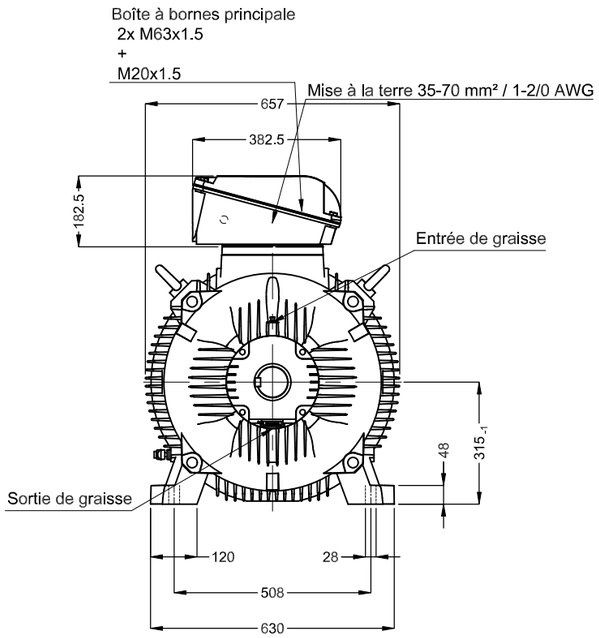

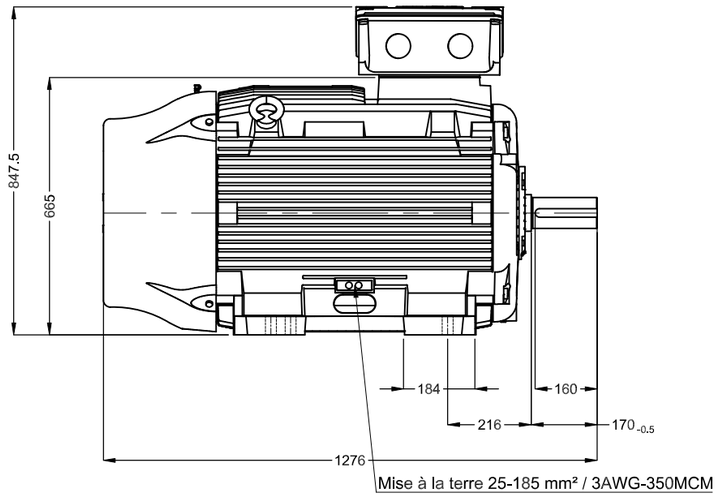

Sans vis de nivellement vertical
Flasque AR avec palier isolé
Couleur RAL 5009
Peinture epoxy WEG 203A
Forme B3T

Bout d'arbre devant

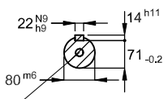

(DS DIN332)
DM20 WEG WPR-7339

01484 04 Pôles 50 Hz | A

Nº MODIFICATION	LOC	RESUME DES MODIFICATIONS	EXÉCUTÉ	VÉRIFIÉ	LIBÉRÉ	DATE	VER
			HYBRISUSER				00

EXÉC.	HYBRISUSER
VÉRIF.	
LIBÉRÉ	
DATE LB.	

MOTEUR TRIP. W22 IE3
CARCASSE 315S/M IP55 TEFC

PREVIEW
WDD 00
PAGE /

Dimensions en mm

A3

Propriété de WEG. Reproduction interdite sans autorisation préalable.